8º th Step:

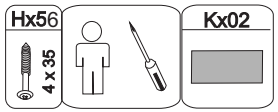

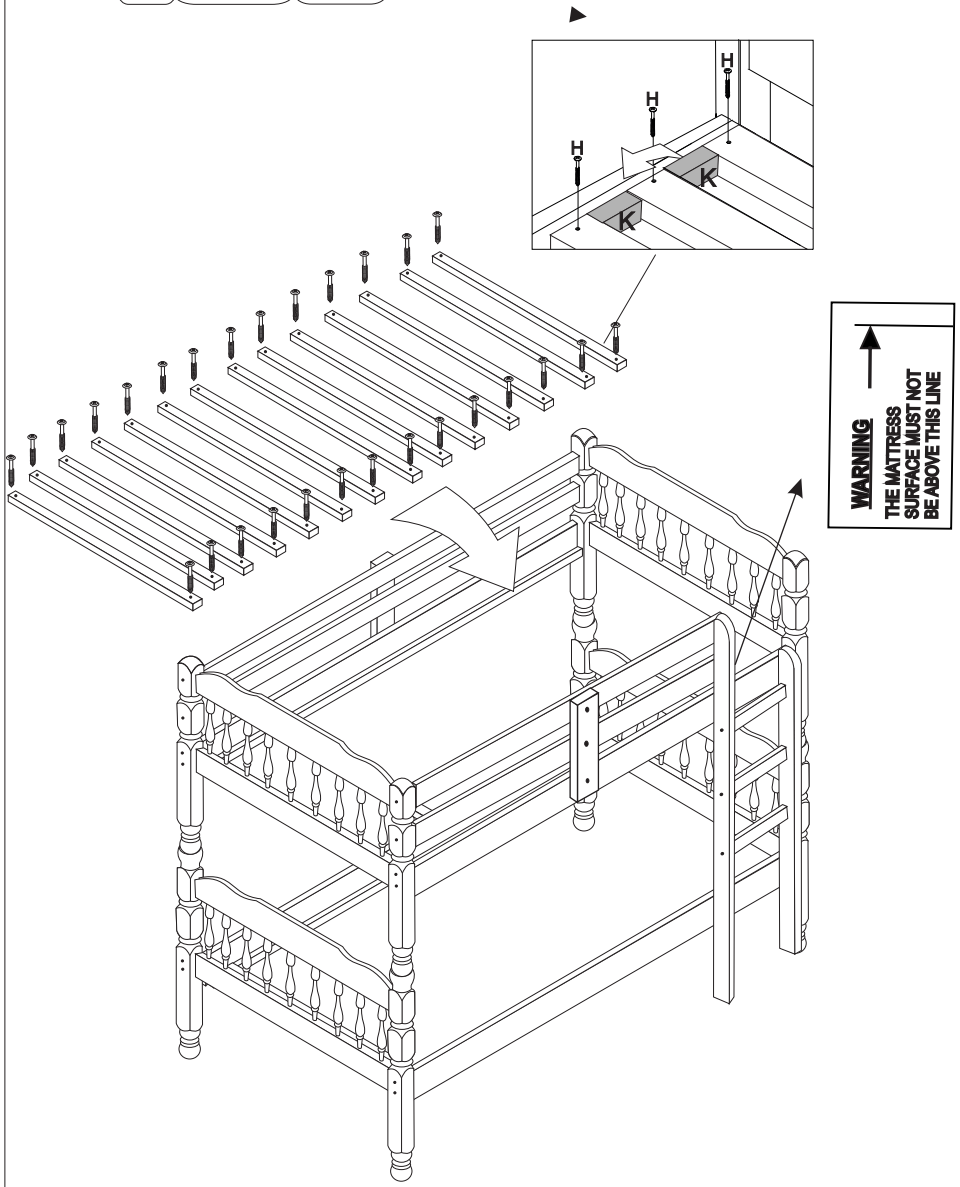

MELISSA
B02203 65X65

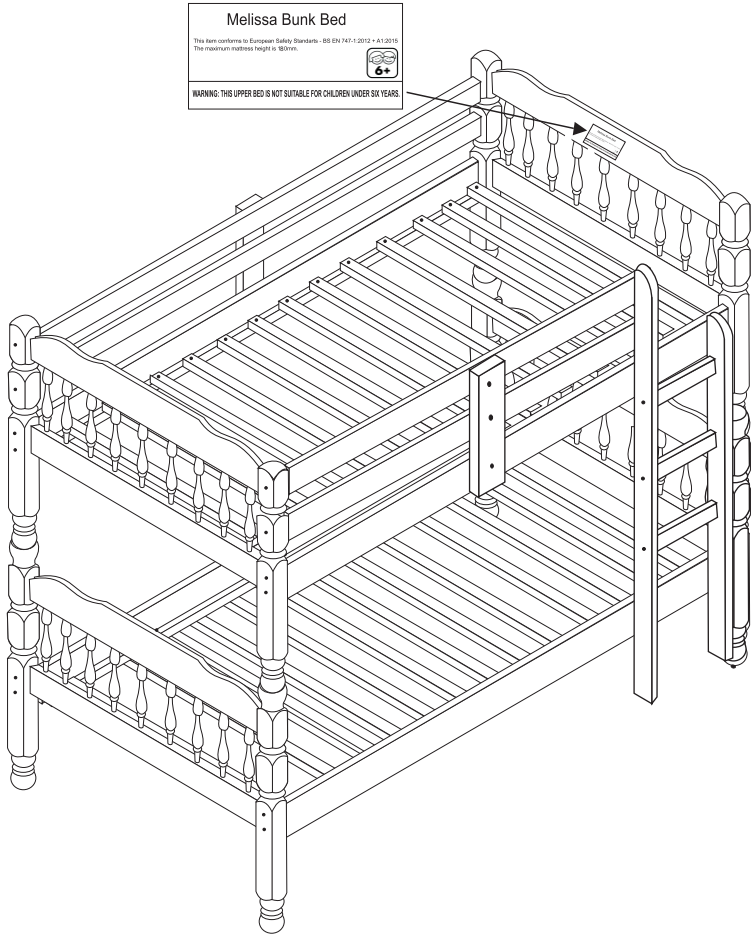

Ax04

15x90

Bx20

10x40

Cx06

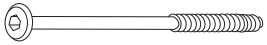

7x100

Dx16

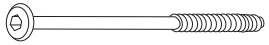

1/4x110

Ex16

1/4

Fx01

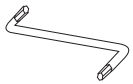

Gx12

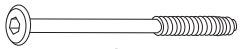

7x50

Hx 70

CC 4,0x35

Kx02

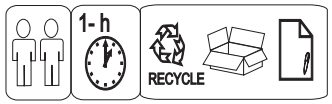

YOU WILL NEED

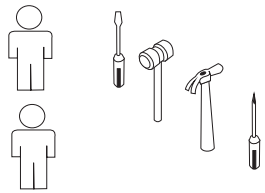

6º th Step:

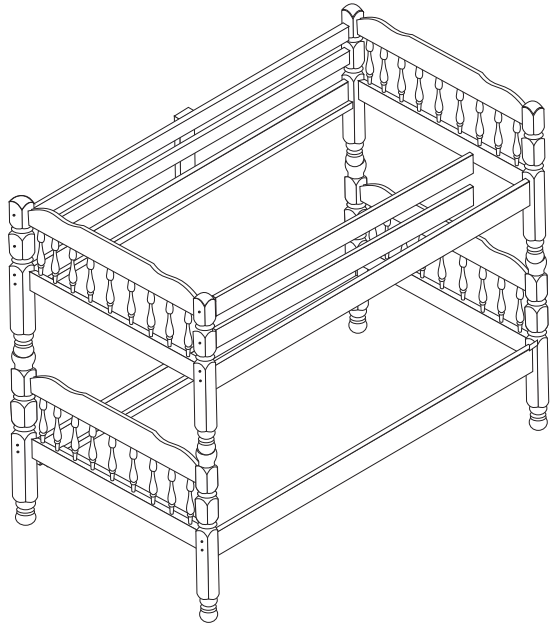

7º th Step:

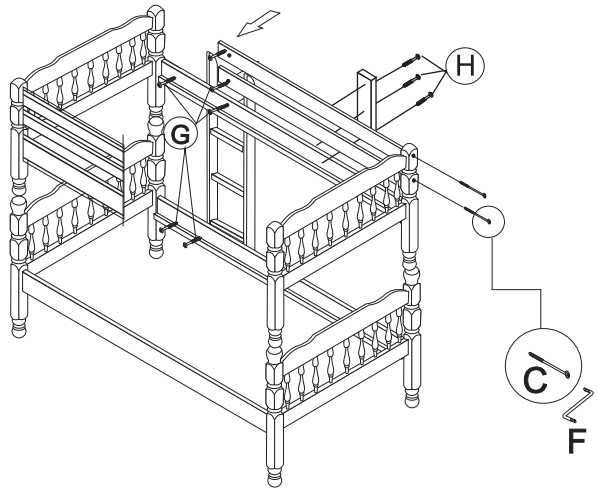

5º th Step:

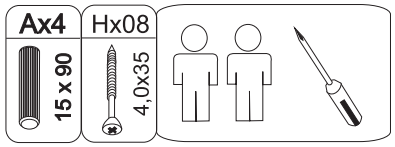

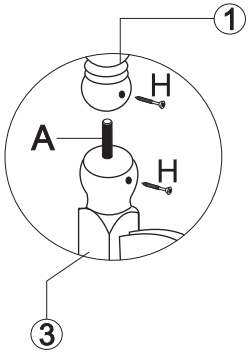

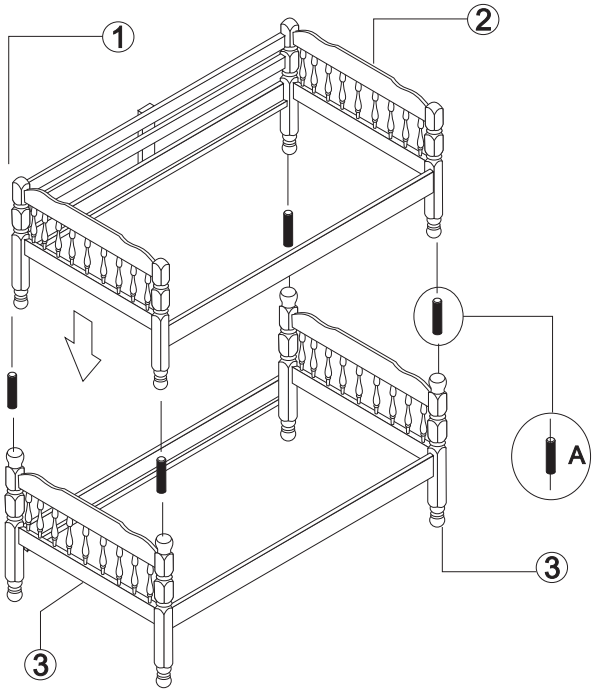

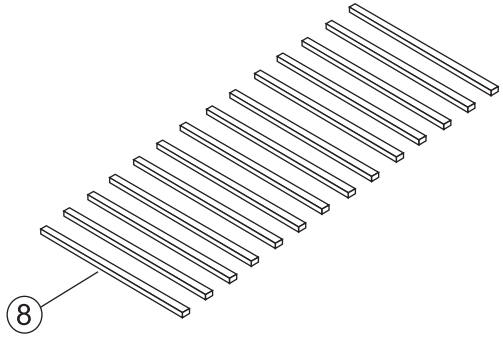

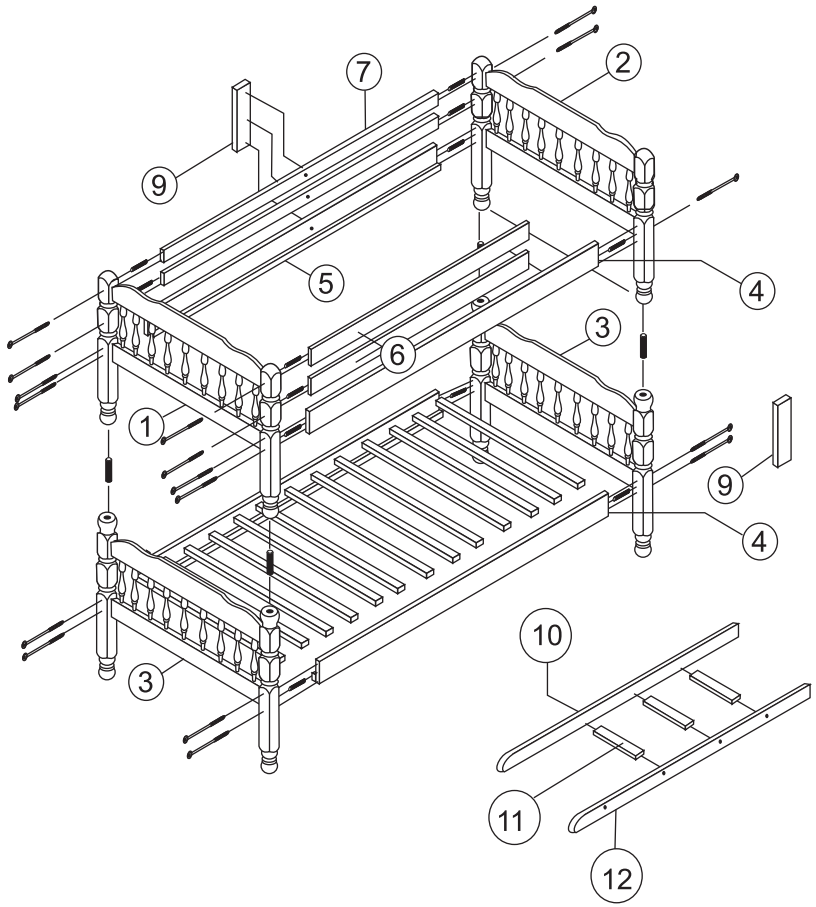

1º th Step:

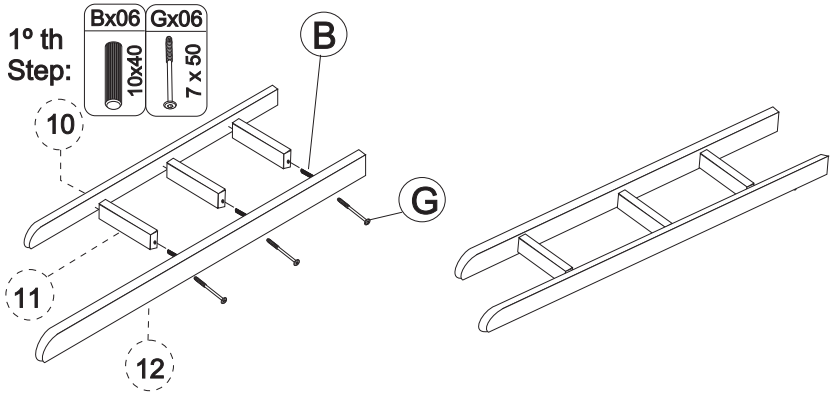

Step 2

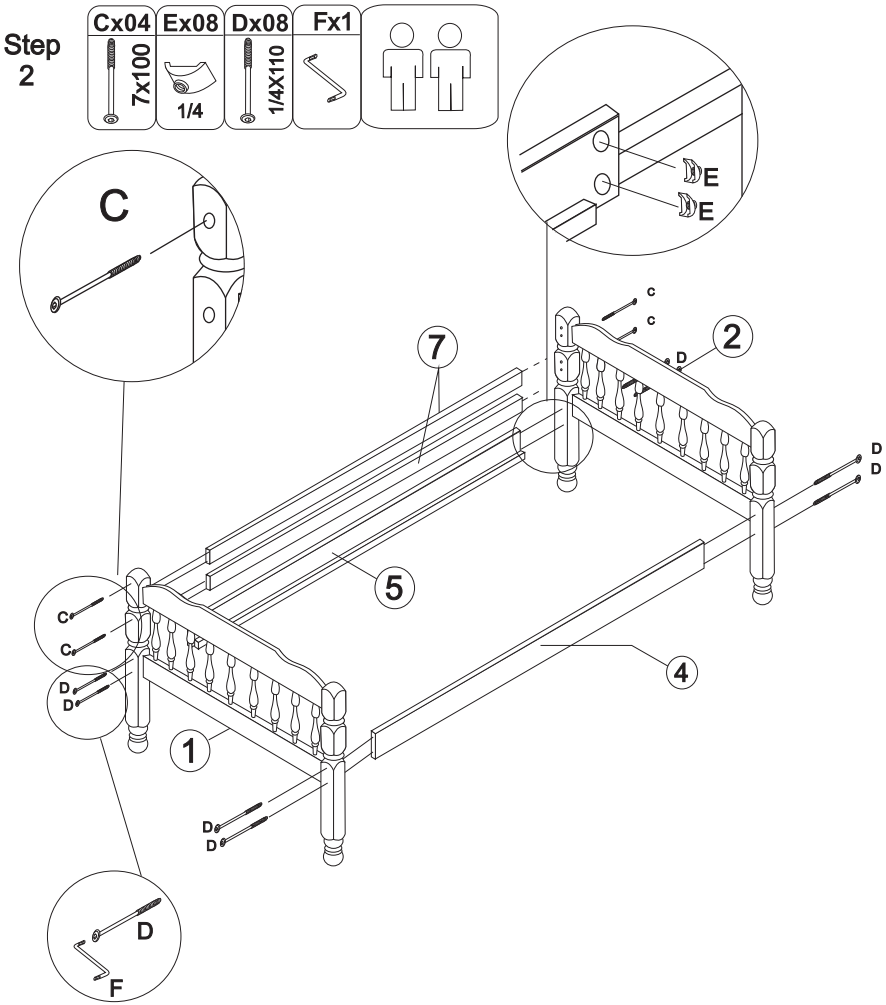

3º th Step:

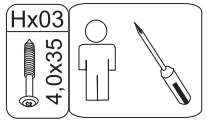

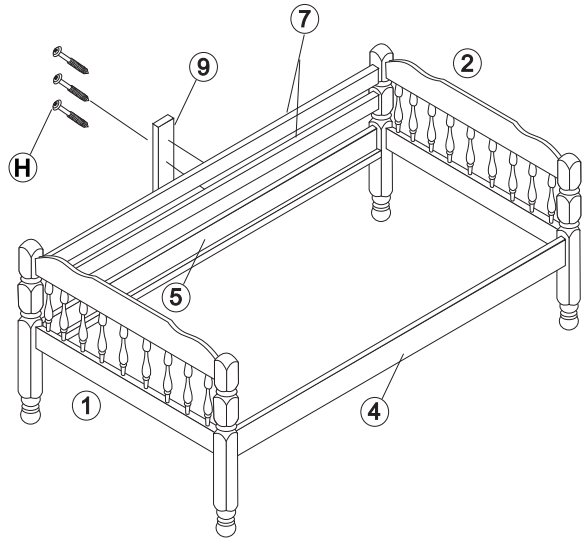
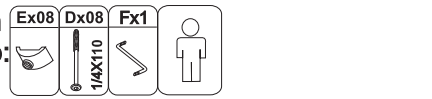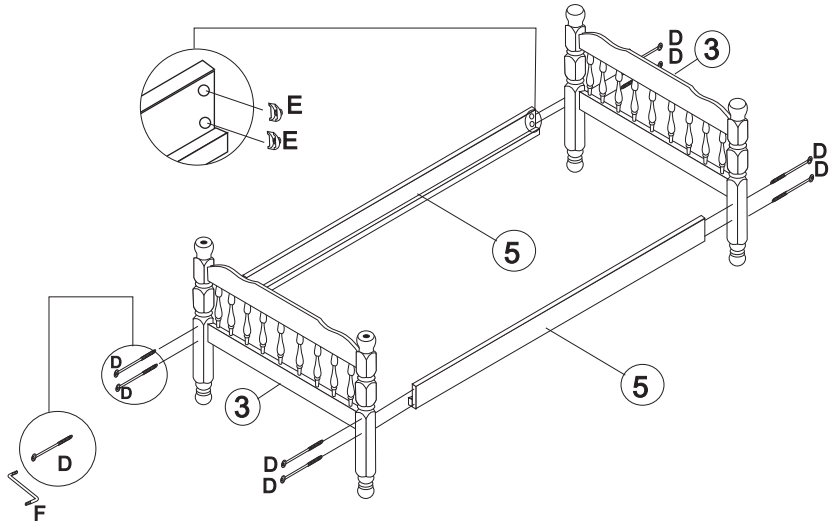
4º th Step: